PHILIPS

HD9303
HD9306

EN	User manual	MY	အသုံးပြုသူ လက်စွဲစာအုပ်
IN	Buku Petunjuk Pengguna	TH	คู่มือผู้ใช้
MN	Хэрэглэгчийн гарын авлага	VI	Hướng dẫn sử dụng
MS	Manual pengguna	ZH-S	用户手册

©2020 Koninklijke Philips N.V.
All rights reserved.

HD9303_HD9306_AS_UM_V1.0

Overview
Ikhtisar
Ерөнхий мэдээлэл
Gambaran keseluruhan
အကျဉ်းချုပ်ဖော်ပြချက်
ภาพรวม
Tổng quan
概述

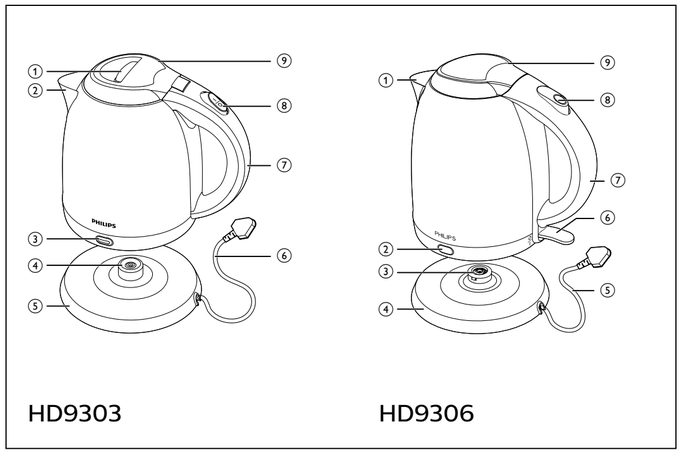

Use the kettle
Menggunakan ketel
Ус буцалгач хэрэглэх
Gunakan cerek
ရေနွေးအိုး အသုံးပြုပုံ
การใช้กาต้มน้ำ
Sử dụng bình đun
使用电水壶

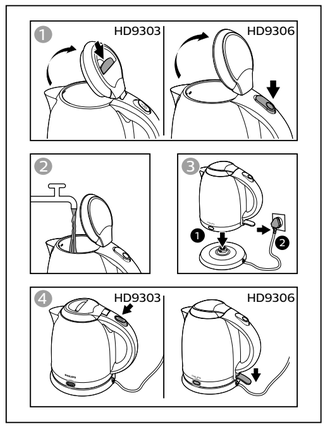

English

1 Your electric kettle

Congratulations on your purchase and welcome to Philips! To fully benefit from the support that Philips offers, register your product at www.philips.com/welcome.

2 Overview

HD9303

1	Lid release button	6	Power cord
2	Spout	7	Handle
3	Power indicator	8	ON/OFF switch
4	Base connector	9	Lid
5	Base		

HD9306

1	Spout	6	ON/OFF switch
2	Power indicator	7	Handle
3	Base connector	8	Lid release button
4	Base	9	Lid
5	Power cord		

3 Before first use

1 Remove stickers, if any, from the base or the kettle.
2 Place the base on a dry, stable and flat surface.
3 To adjust the length of the cord, wind part of it around the cord storage facility in the bottom of the base.
4 Pass the cord through one of the slots in the base.
5 Rinse the kettle with water.
6 Fill the kettle with water up to the MAX indication and let the water boil once.
7 Pour out the hot water and rinse the kettle once more.

4 Use the kettle

1 Press the lid release button.
↳ The lid opens automatically.
2 Fill the kettle with the desired amount of water.
3 Close the lid properly.
4 Place the kettle on its base and put the plug in the wall socket.
5 For HD9303, set the ON/OFF switch to "I" to switch on the kettle; for HD9306, push the ON/OFF switch downwards to do so.
↳ The power-on light goes on.
↳ The kettle starts heating up.
6 The kettle switches off automatically when the water boils.
↳ The power-on light goes out automatically.

Note

- Make sure the lid is properly closed to prevent the kettle from boiling dry.

5 Cleaning and Descaling

Note

- Never use scouring pads, abrasive cleaning agents or aggressive liquids such as petrol or acetone to clean the kettle.
- Never immerse the kettle or its base in water.

Clean the kettle

1 Unplug the kettle and wait until it cools down.
2 Clean the outside of the kettle with a soft cloth moistened with warm water and some mild cleaning agent.

Descale the kettle

Regular descaling prolongs the life of the kettle.
In case of normal use (up to 5 times a day), the following descaling frequency is recommended:
- Once every 3 months for soft water areas (up to 18dH).
- Once every month for hard water areas (more than 18dH).

1 Fill the kettle with water up to three-quarters of the maximum level and bring the water to the boil.
2 After the kettle has switched off, add white vinegar (8% acetic acid) to the maximum level.
3 Leave the solution in the kettle overnight.
4 Empty the kettle and rinse the inside thoroughly.
5 Fill the kettle with fresh water and boil the water.
6 Empty the kettle and rinse it with fresh water again.
7 Repeat the procedure if there is still some scale in the kettle.

Note

- You can also use an appropriate descaler. In that case, follow the instructions of the descaler.

6 Storage

Store the mains cord by winding it round the reel in the base of the kettle.

7 Replacement

If the kettle, the base or the mains cord of the appliance is damaged, take the kettle, the base or the mains cord to a service centre authorised by Philips for repair or replacement to avoid a hazard.

8 Recycling

Do not throw away the product with the normal household waste at the end of its life, but hand it in at an official collection point for recycling. By doing this, you help to preserve the environment.
Follow your country's rules for the separate collection of electrical and electronic products. Correct disposal helps prevent negative consequences for the environment and human health.

9 Troubleshooting

If your kettle does not function properly or if the kettle quality is insufficient, consult the table below. If you are unable to solve the problem, contact a Philips service center or the Consumer Care Center in your country.

Problem	Solution
The kettle switches off automatically before the water boils.	There is some scale in the kettle. Descale the kettle.
	There is no water or not enough water in the kettle, and the boil-dry protection is activated. Add more water to the kettle.
The kettle does not work.	Make sure the plug is properly connected to the power socket.
	Make sure the power cord is not damaged.
	Make sure the kettle is not boiling dry.
There is unpleasant smell in the water.	Follow steps 5 and 6 in "Before first use" section. If the problem still exists, add water to the maximum level and pour two spoons of baking soda into the kettle, then boil the water and rinse the kettle.
There is some scale in the water, and the water is turbid.	The water hardness is high in the area you live. Descale the kettle.

Indonesia

1 Ketel listrik Anda

Selamat atas pembelian Anda dan selamat datang di Philips! Untuk memanfaatkan sepenuhnya dukungan yang ditawarkan Philips, daftarkan produk Anda di www.philips.com/welcome.

2 Ikhtisar

HD9303

1	Tombol pembuka tutup	6	Kabel listrik
2	Cerat	7	Gagang
3	Indikator daya	8	Sakelar ON/OFF
4	Konektor alas	9	Tutup
5	Alas		

HD9306

1	Cerat	6	Sakelar ON/OFF
2	Indikator daya	7	Gagang
3	Konektor alas	8	Tombol pembuka tutup
4	Alas	9	Tutup
5	Kabel listrik		

3 Sebelum menggunakan alat pertama kali

1 Lepaskan stiker, jika ada, dari alas atau ketel.
2 Letakkan alas di permukaan yang kering, stabil dan rata.
3 Untuk menyesuaikan panjang kabel, gulung sebagian pada tempat penyimpanan kabel di bagian bawah alas.
4 Masukkan kabel melalui salah satu slot pada alasnya.
5 Bilas ketel dengan air.
6 Isi ketel dengan air hingga tanda MAX dan biarkan mendidih satu kali.
7 Buang air panas dan bilaslah ketel sekali lagi.

4 Menggunakan ketel

1 Tekan tombol pelepas tutup.
↳ Tutup akan terbuka secara otomatis.
2 Isi ketel dengan air sebanyak yang diinginkan.
3 Tutup penutup dengan benar.
4 Letakkan ketel pada alasnya dan hubungkan steker ke stopkontak di dinding.
5 Untuk HD9303, setel sakelar ON/OFF ke "I" untuk menyalakan ketel; untuk HD9306, tekan sakelar ON/OFF ke bawah untuk melakukannya.
↳ Lampu daya menyala terus.
↳ Ketel mulai memanas.
6 Ketel mati secara otomatis bila air sudah mendidih.
↳ Lampu tanda hidup padam secara otomatis.

Catatan

- Pastikan tutup ketel dirapatkan dengan benar untuk mencegah ketel merebus dalam keadaan kering.

5 Membersihkan dan Membersihkan Kerak

Catatan

- Jangan sekali-kali menggunakan sabut gosok, bahan pembersih abrasif atau cairan agresif seperti minyak tanah atau aseton untuk membersihkan ketel.
- Jangan sekali-kali merendam ketel atau alasnya dalam air.

Membersihkan ketel

1 Cabut steker ketel dan tunggu hingga dingin.
2 Bersihkan bagian luar ketel dengan kain lembut yang dibasahi dengan air hangat dan sedikit bahan pembersih ringan.

Membersihkan kerak ketel

Membersihkan kerak secara teratur akan memperpanjang masa pakai ketel.
Untuk pemakaian normal (sampai 5 kali sehari), disarankan membersihkan kerak dengan frekuensi berikut ini:
- Setiap 3 bulan sekali untuk wilayah dengan air yang tidak sadah (hingga 18 dH).
- Sebulan sekali untuk wilayah dengan air yang sadah (lebih dari 18 dH).

1 Isi ketel dengan air hingga tiga perempat batas maksimum dan rebus hingga mendidih.
2 Setelah ketel dimatikan, tambahkan cuka putih (8% asam asetat) hingga batas maksimum.
3 Biarkan larutan dalam ketel semalaman.
4 Kosongkan ketel dan bilas bagian dalamnya secara saksama.
5 Isi ketel dengan air bersih dan rebuslah air.
6 Kosongkan ketel dan bilas lagi dengan air bersih.
7 Ulangi prosedur ini jika masih ada kerak dalam ketel.

Catatan

- Anda juga dapat menggunakan pembersih kerak yang sesuai. Jika demikian, ikutilah petunjuk pada pembersih kerak.

6 Penyimpanan

Simpanlah kabel listriknya dengan menggulung pada kumparan di alas ketel.

7 Penggantian

Jika ketel, alas, atau kabel listrik alat rusak, bawalah alas atau ketel, alas atau kabel listriknya ke pusat layanan resmi Philips untuk diperbaiki atau diganti guna menghindari bahaya.

8 Mendaur ulang

Jangan membuang alat bersama limbah rumah tangga biasa jika alat sudah tidak bisa dipakai lagi, tetapi serahkan ke titik pengumpulan atau daur ulang resmi. Dengan melakukan hal ini, Anda ikut membantu melestarikan lingkungan.
Patuhi peraturan mengenai pengumpulan terpisah produk-produk elektrik dan elektronik di negara Anda . Pembuangan produk secara benar akan membantu mencegah dampak negatif terhadap lingkungan dan kesehatan manusia.

9 Mengatasi masalah

Jika ketel Anda tidak berfungsi dengan benar atau jika kualitas ketel tidak memadai, perhatikan tabel di bawah ini. Jika Anda tidak dapat mengatasi masalah tersebut, hubungi pusat layanan Philips atau Pusat Layanan Konsumen di negara Anda.

Masalah	Solusi
Ketel mati secara otomatis sebelum air mendidih.	Ada kerak dalam ketel. Bersihkan kerak ketel.
	Tidak ada air atau air tidak cukup dalam ketel, dan perlindungan merebus dalam keadaan kering telah diaktifkan. Tambahkan air ke ketel.
Ketel tidak bekerja.	Pastikan steker telah dihubungkan dengan benar ke soket daya.
	Pastikan kabel listriknya tidak rusak.
	Pastikan ketel tidak sedang merebus dalam keadaan kering.
Airnya berbau tidak enak.	Ikuti langkah 5 dan 6 di bagian "Sebelum menggunakan pertama kali". Jika masalah masih ada, tambahkan air hingga batas maksimum dan masukkan dua sendok soda kue ke dalam ketel, kemudian didihkan air dan bilas ketel.
Ada kerak dalam air, dan airnya keruh.	Kesadahan air di tempat tinggal Anda tinggi. Bersihkan kerak ketel.

Монгол

1 Таны цахилгаан ус буцалгагч

Худалдан авалт хийсэнд баярлалаа, Philips-д тавтай морил! Philips-ийн санал болгож буй тусламж үйлчилгээний ашиг тусыг бүрэн хүртэхийн тулд бүтээгдэхүүнээ www.philips.com/welcome хаягаар бүртгүүлнэ үү.

2 Ерөнхий мэдээлэл

HD9303

1	Таглааг суллах товч	6	Тэжээлийн утас
2	Цорго	7	Бариул
3	Тэжээлийн заалт	8	АСААХ/УНТРААХ товч
4	Суурийн холбогч элемент	9	Таг
5	Суурь		

HD9306

1	Цорго	6	АСААХ/УНТРААХ товч
2	Тэжээлийн заалт	7	Бариул
3	Суурийн холбогч элемент	8	Таглааг суллах товч
4	Суурь	9	Таг
5	Тэжээлийн утас		

3 3 Анх удаа хэрэглэхийн өмнө

1 Хэрэв суурь эсвэл ус буцалгач дээр ямар нэг наалт байгаа бол хуулж авна уу.
2 Хуурай, тогтвортой, тэгш гадаргуу дээр суурийг байрлуулна уу.
3 Залгуурын уртыг тааруулахын тулд зарим хэсгийг нь суурин доорх залгуур хураах хэсэгт эргүүлж хийнэ үү.
4 Суурийн доорх аль нэг нүхээр залгуурыг гаргана уу.
5 Ус буцалгачийг усаар зайлна уу.
6 Усны дээд түвшнийг заах MAX заалт хүртэл ус буцалгачийг усаар дүүргэж, нэг удаа ус буцалгана уу.
7 Буцалсан халуун усыг асгаад дахин нэг удаа ус буцалгачийг зайлна уу.

4 Ус буцалгагч хэрэглэх

1 Таглаг сулах товчийг дарна уу.
↳ Таг автоматаар онгойно.
2 Ус буцалгачид хүссэн хэмжээгээрээ ус хийнэ үү.
3 Тагийг зөв хаана уу.
4 Ус буцалгачийг суурь дээр нь тавиад хананы цахилгааны оролт руу залгана уу.
5 HD9303 загварын хувьд ус буцалгачийг асаахын тулд АСААХ/УНТРААХ товчийг "I" болгож тохируулна уу; HD9306 загварын хувьд асаахын тулд АСААХ/УНТРААХ товчийг доош тулхэнэ үү.
↳ Тэжээлийн гэрэл асах болно.
↳ Ус буцалгач халж эхэлнэ.
6 Ус буцах үед ус буцалгач автоматаар унтарна.
↳ Тэжээлийн гэрэл автоматаар унтарна.

Жич

- Ус буцалгачийг усгүй ажиллуулахаас сэргийлж тагийг зөв хаасан эсэхийг шалгаарай.

5 Цэвэрлэх болон өнгөр арилгах

Жич

- Ус буцалгачийг цэвэрлэхдээ үрж зулгэдэг губка, ширүүн цэвэрлэх бодис эсвэл бензин эсвэл ацетон зэрэг хүчтэй шингэн ашиглаж огт болохгүй.
- Ус буцалгач ба түүний суурь луу ус оруулж огт болохгүй.

Ус буцалгач цэвэрлэх

1 Ус буцалгачийн залгуурыг салгаж, хөргөл нь хүлээнэ үү.
2 Ус буцалгачийн гадна талыг бүлээн усанд норгосон зөөлөн чийгтэй алчуур болон ширүүн бус цэвэрлэх бодис ашиглан цэвэрлэнэ үү.

Ус буцалгачийн өнгөр арилгах

Тогтмол өнгөр арилгах нь ус буцалгачийн эдэлгээний хугацааг уртасгана.
Ердийн хэрэглээнд (өдөрт 5 хүртэл удаа) дараах давтамжтайгаар өнгөр арилгахыг санал болгодог:
- Цэнгэг устай газарт 3 сар тутамд нэг удаа (өдөрт 18 хүртэл удаа).
- Хатуулаг устай газарт сар тутамд нэг удаа (өдөрт 18-аас олон удаа).

1 Ус буцалгачийг хамгийн дээд түвшний 3/4 хүртэл нь усаар дүүргээд буцалгана уу.
2 Ус буцалгач унтарсны дараа хамгийн дээд түвшинд хүртэл нь цагаан цуу (8% цууны хүчил) нэмнэ үү.
3 Ус буцалгач дотор уусмалыг нэг шөнө хонуулна уу.
4 Ус буцалгачийн усыг асгаад дотор талыг нь сайтар зайлна уу.
5 Ус буцалгач руу дүүртэл нь цэвэр ус хийгээд буцалгана уу.
6 Ус буцалгачийн усыг асгаад дахин нэг удаа цэвэр усаар зайлна уу.
7 Хэрэв ус буцалгач дотор өнгөр байсаар байвал үйлдлийг дахин давтана уу.

Жич

- Та мөн таарах өнгөр арилгах бодисыг ашиглах боломжтой. Энэ тохиолдолд өнгөр арилгах бодисын зааварчилгааг дагаарай.

6 Хадгалах

Гол залгуурыг ус буцалгачийн суурин дахь дамрыг ороох маягаар эргүүлэн хурааж хадгална уу.

7 Солих

Хэрэв ус буцалгач, суурь эсвэл гэр ахуйн цахилгаан хэрэгслийн гол залгуур гэмтсэн бол аюулаас зайлсхийхийн тулд ус буцалгач, суурь эсвэл гол залгуурыг засварлах эсвэл солилуулахаар Philips-ийн албан ёсны эрхтэй үйлчилгээний төвд авчирна уу.

8 Дахин боловсруулах

Эдэлгээний хугацаа дуусахад энэ бүтээгдэхүүнийг энгийн гэр ахуйн хог хаягдалтай цуг хаяж болохгүй, харин дахин боловсруулахын тулд алban ёсны цуглуулах газарт өгнө үү. Та үүнийг хийснээр байгаль орчноо хамгаалахад тусална.
Цахилгаан болон электрон бүтээгдэхүүнийг тусад нь цуглуулах улсынхаа дүрэм журмыг мөрдөнө үү. Хог хаягдлыг зохистой хаях нь байгаль орчин болон хүний эрүүл мэндэд сөрөг үр дагавар учруулахаас сэргийлэхэд тустай.

9 Гэмтлийг хайн олж, засварлах

Хэрэв таны ус буцалгагч зөв ажиллахгүй эсвэл ус буцалгачийн чанар нь хангалтгүй байвал доорх хүснэгтээс зөвлөгөө авна уу. Хэрэв та асуудлыг шийдэж чадахгүй байгаа бол өөрийн улсын Philips-н үйлчилгээний төв эсвэл Хэрэглэгчид туслах төвтэй холбогдоно уу.

Асуудал	Шийдэл
Ус буцлахаас өмнө ус буцалгагч автоматаар унтардаг.	Ус буцалгагч дотор өнгөр тогтсон байна. Ус буцалгачийн доторх өнгөрийг арилгана уу.
	Ус буцалгачид ус эсвэл ханганлттай ус байхгүй бөгөөд ус буцалгачийг усгүй буцалгахаас сэргийлэх хамгаалалтыг идэвхжүүлсэн байна. Ус буцалгачид ус нэмнэ үү.
Ус буцалгач ажиллахгүй байна.	Залгуурыг тэжээлийн оролтод зөв холбосон эсэхийг шалгана уу.
	Тэжээлийн утас гэмтэхгүй эсэхийг шалгана уу.
	Ус буцалгачийг усгүй ажиллуулахгүй байхыг анхаарна уу.
Ус эвгүй үнэртэй байна.	"Анх ашиглахын өмнө" хэсгийн 5, 6-р алхмыг дагана уу. Хэрэв асуудал хэвээр байвал хамгийн дээд түвшин хүртэл ус хийгээд, хоёр халбага хунсний сод нэмж, ус буцалгаад ус буцалгачийг зайлна уу.
Усанд өнгөр хөвсөн, булингартай байна.	Таны амьдардаг газрын усны хатуулаг өндөр байна. Ус буцалгачийн доторх өнгөрийг арилгана уу.

Bahasa Melayu

1 Cerek elektrik anda

Tahniah atas pembelian anda dan selamat menggunakan Philips! Untuk mendapatkan manfaat sepenuhnya daripada sokongan yang ditawarkan oleh Philips, daftar produk anda di www.philips.com/welcome.

2 Gambaran keseluruhan

HD9303

1	Butang pelepas tudung	6	Kord kuasa
2	Muncung	7	Pemegang
3	Penunjuk kuasa	8	Suis ON/OFF
4	Penyambung tapak	9	Tudung
5	Tapak		

HD9306

1	Muncung	6	Suis ON/OFF
2	Penunjuk kuasa	7	Pemegang
3	Penyambung tapak.	8	Butang pelepas tudung
4	Tapak	9	Tudung
5	Kord kuasa		

3 Sebelum penggunaan pertama

1 Tanggalkan pelekat, jika ada, dari cerek atau tapaknya.
2 Letakkan tapak di atas permukaan yang kering, stabil dan rata.
3 Untuk melaraskan kepanjangan kord, lilitkan sebahagian daripadanya pada kemudahan penyimpanan kord di bahagian bawah tapak.
4 Masukkan kord ke dalam salah satu dari slot pada tapak.
5 Bilas cerek dengan air.
6 Isikan cerek dengan air sehingga penunjuk MAX dan biarkan air mendidih sekali.
7 Tuangkan keluar air panas dan bilas cerek sekali lagi.

4 Gunakan cerek

1 Tekan butang pelepas tudung.
↳ Tudungnya terbuka secara automatik.
2 Isikan cerek dengan jumlah air yang dikehendaki.
3 Tutup tudungnya dengan betul.
4 Letakkan cerek di atas tapaknya dan masukkan plag ke dalam soket dinding.
5 Bagi HD9303, tetapkan suis ON/OFF kepada "I" untuk menghidupkan cerek; bagi HD9306, tolak suis ON/OFF ke bawah untuk berbuat demikian.
↳ Lampu kuasa hidup menyala.
↳ Cerek akan mula memanas.
6 Cerek mati secara automatik apabila air menggelegak.
↳ Lampu kuasa hidup padam secara automatik.

Catatan

- Pastikan tudung ditutup dengan sempurna untuk mengelakkan cerek dari mendidih hingga kering.

5 Membersihkan dan Menanggalkan Kerak

Catatan

- Jangan sekali-kali menggunakan pad penyental, agen pembersih yang melelas atau cecair yang agresif seperti petrol atau aseton untuk membersihkan cerek.
- Jangan tenggelamkan cerek atau tapaknya di dalam air.

Bersihkan cerek

1 Tanggalkan plag cerek dan tunggu hingga ia menyejuk.
2 Bersihkan bahagian luar cerek dengan kain lembut yang dilembabkan dengan air suam dan sedikit bahan pencuci lembut.

Menanggalkan kerak cerek

Anda boleh memanjangkan usia cerek dengan menanggalkan kerak secara tetap.
Dalam keadaan penggunaan biasa (sehingga 5 kali sehari), kekerapan penanggalan kerak disyorkan seperti berikut:
- Sekali setiap 3 bulan bagi kawasan berair lembut (sehingga 18 dH).
- Sekali sebulan bagi kawasan berair liat (lebih daripada 18dH).

1 Isikan cerek dengan air sehingga tiga suku paras maksimum dan didihkan air.
2 Selepas cerek dimatikan kuasa, tambahkan cuka putih (asid asetik 8%) sehingga paras maksimum.
3 Biarkan larutan di dalam cerek semalaman.
4 Kosongkan cerek dan basuh bahagian dalam dengan sebersih-bersihnya.
5 Isikan cerek dengan air bersih dan didihkan air itu.
6 Kosongkan cerek dan basuh ia sekali lagi dengan air bersih.
7 Ulangi prosedur jika masih ada kerak di dalam cerek.

Catatan

- Anda juga boleh menggunakan pembersih kerak yang sesuai. Jika demikian, ikuti arahan penanggal kerak.

6 Penyimpanan

Simpan kord sesalur utama dengan menggulungnya di keliling gelendong pada bahagian tapak cerek.

7 Penggantian

Jika cerek, tapak atau kord sesalur perkakas rosak, bawa cerek, tapak atau kord sesalur ke pusat servis yang disahkan oleh Philips untuk dibaiki atau diganti untuk mengelakkan bahaya.

8 Kitar semula

Jangan buang produk dengan sisa rumah biasa di akhir hayatnya, sebaliknya bawanya ke pusat pungutan rasmi untuk dikitar semula. Dengan melakukan ini, anda membantu memelihara alam sekitar.
Ikut peraturan negara anda berkenaan pengumpulan berasingan produk elektrik dan elektronik. Cara membuang yang betul akan membantu mencegah akibat negatif terhadap alam sekitar dan kesihatan manusia.

9 Menyelesaikan masalah

Jika cerek anda tidak berfungsi dengan betul atau jika kualiti cerek tidak mencukupi, rujuk kepada jadual di bawah. Jika anda tidak dapat menyelesaikan masalah tersebut, hubungi pusat perkhidmatan Philips atau Pusat Layanan Pelanggan di negara anda.

Masalah	Penyelesaian
Cerek mati secara automatik sebelum air menggelegak.	Terdapat kerak di dalam cerek. Menanggalkan kerak cerek.
	Air tidak mencukupi atau tiada air dalam cerek, dan perlindungan masak didih diaktifkan. Tambahkan lebih banyak air ke dalam cerek.
Cerek tidak berfungsi.	Pastikan plag disambungkan dengan betul pada soket kuasa.
	Pastikan kord kuasa tidak rosak.
	Pastikan cerek tidak menggelegak kering.
Terdapat bau yang kurang menyenangkan pada air.	Ikuti langkah 5 dan 6 dalam bahagian "Sebelum penggunaan pertama". Jika masalah berterusan, tambahkan air ke paras maksimum dan tuangkan dua sudu soda penaik ke dalam cerek, kemudian didihkan air dan bilas cerek.
Terdapat kerak di dalam air, dan airnya keruh.	Keliatan air tinggi di kawasan anda tinggal. Bersihkan kerak di dalam cerek.

မြန်မာ

1 သင်၏ လျှပ်စစ်ရေနွေးအိုး

Philips က ကြိုဆိုပါသည်။ ဝယ်ယူအားပေးမှုအတွက် ကျေးဇူးတင်ပါသည်။ Philips က ကမ်းလှမ်းလျက်ရှိသည့် အကျိုးကျေးဇူးများကို အပြည့်အဝရရှိခံစားနိုင်ရန်အတွက် သင့်ကုန်ပစ္စည်းကို www.philips.com/welcomeတွင် မှတ်ပုံတင်ပါ။

2 အကျဉ်းချုပ်ဖော်ပြချက်

HD9303

①	အဖုံးလွတ် ခလုတ်	⑥	ပါဝါကြိုး
②	အိုးနွတ်ခမ်း	⑦	လက်ကိုင်
③	ပါဝါ ညွှန်ပြချက်	⑧	ဖွင့်/ပိတ် ခလုတ်
④	အထိုင်ခွက်	⑨	အဖုံး
⑤	အထိုင်		

HD9306

①	အိုးနွတ်ခမ်း	⑥	ဖွင့်/ပိတ် ခလုတ်
②	ပါဝါ ညွှန်ပြချက်	⑦	လက်ကိုင်
③	အထိုင်ခွက်	⑧	အဖုံးလွတ် ခလုတ်
④	အထိုင်	⑨	အဖုံး
⑤	ပါဝါကြိုး		

3 ပထမဆုံးအကြိမ် အသုံးမပြုမီ

1 အထိုင် သို့မဟုတ် ရေနွေးအိုးတွင် စတာစ်ကာများရှိပါက ဖယ်ရှားပါ။

2 အထိုင်ကို ခြောက်သွေ့၊ တည်ငြိမ်၍ ရေပြင်ညီသော မျက်နှာပြင်တွင် ထားပါ။

3 မီးကြိုးအရှည်ကို နှိုက်ညှိရန် အထိုင်အောက်ခြေရှိ မီးကြိုးခွေသိမ်းသည့် နေရာတွင် ပတ်၍သိမ်းပါ။

4 အထိုင်ရှိ အပေါက်တစ်ပေါက်မှတစ်ဆင့် မီးကြိုးကို ထိုးထည့်ပါ။

5 ရေနွေးအိုးကို ရေဖြင့် ဆေးကြောပါ။

6 MAX ညွှန်ပြချက်ရောက်သည်အထိ ရေဖြည့်၍ ဆူပွက်သည်အထိ တစ်ကြိမ်ကျိုချက်ပါ။

7 ရေနွေးပူများ အပြင်သို့လောင်းချိုး အိုးကို နောက်တစ်ကြိမ် ထပ်ဆေးပါ။

4 ရေနွေးအိုး အသုံးပြုပုံ

1 အဖုံးလွတ် ခလုတ်ကိုနှိပ်ပါ။
↳ အဖုံး အလိုအလျောက် ပွင့်ပါမည်။

2 ရေကို ရေနွေးအိုးထဲသို့ လိုသလောက်ထည့်ပါ။

3 အဖုံးကို မှန်ကန်စွာပိတ်ပါ။

4 ရေနွေးအိုးကို အထိုင်ပေါ်တွင်တင်၍ ပလပ်ကို နံရံရှိ ပလပ်ပေါက်ထဲသို့ ထိုးပါ။

5 HD9303 အတွက် ရေနွေးအိုးပေါ် ရှိ ဖွင့်/ပိတ် ခလုတ်ကို "I" သို့ရွှေ့ပါ။ HD9306 အတွက် ဖွင့်/ပိတ် ခလုတ်ကို အောက်သို့ ဖိပါ။
↳ ပါဝါမီး လင်းလာသည်။
↳ ရေနွေးအိုး စတင် ပူလာသည်။

6 ရေဆူသောအခါ ရေနွေးအိုးသည် အလိုအလျောက် ခလုတ်ပိတ်သွားသည်။
↳ ပါဝါမီး အလိုလို ပိတ်သွားသည်။

မှတ်ချက်

- ရေနွေးအိုး ရေခမ်းသွားခြင်းမှ ကာကွယ်ရန် အဖုံးကို မှန်ကန်စွာပိတ်ပါ။

5 ဆေးကြောခြင်းနှင့် ကြေးခွံတ်ခြင်း

မှတ်ချက်

- ပန်းကန်ဆေးဖော်၊ အကြမ်းသုံး ပန်းကန်ဆေးရည် သို့မဟုတ် ဓာတ်ဆီ သို့မဟုတ် အဆီတုန်း (Acetone) ကဲ့သို့ အားပြင်းဆေးရည်များဖြင့် ရေနွေးအိုးကို မည်သည့်အခါမျှ မဆေးပါနှင့်။
- ရေနွေးအိုး သို့မဟုတ် အထိုင်ကို ရေထဲသို့ မည်သည့်အခါမျှ မနှစ်ပါနှင့်။

ရေနွေးအိုးကို ဆေးကြောခြင်း

1 ရေနွေးအိုးကို ပလပ်ဖြုတ်ပြီး အအေးခံပါ။

2 ရေနွေးအိုးပြင်ပကို ရေနွေးစွတ်ထားသည့် အဝတ်၊ အပျော့စား ပန်းကန်ဆေးရည်ဖြင့် သန့်ရှင်းပါ။

ရေနွေးအိုးကို ကြေးခွံတ်ခြင်း

ပုံမှန်ကြေးခွံတပေးခြင်းသည် ရေနွေးအိုးသက်တမ်းကို ပိုကြာစေသည်။ ပုံမှန်အသုံးပြုခြင်း (တစ်နေ့လျှင် 5 ကြိမ်အထိ) အတွက် အောက်ပါ ကြေးခွံတ်ခြင်းအကြိမ်ရေကို အကြံပြုသည်-

- သတ္တုဓာတ်ပါဝင်မှုနည်းသော (18dH အထိ) နေရာများအတွက် 3 လ တစ်ကြိမ်။
- သတ္တုဓာတ်ပါဝင်မှုများသော (18dH အထက်) နေရာများအတွက် လစဉ် တစ်ကြိမ်။

1 ရေနွေးအိုးထဲသို့ ရေအများဆုံးသွန်မှတ်၏ လေးပုံသုံးပုံထည့်ပါ။ ထို့နောက် ရေကို ဆူပွက်စေရန် ကြိုချက်ပါ။

2 ရေနွေးအိုးသည် ခလုတ်ပိတ်သွားပြီးနောက် ရှာလကာရည် (အက်စီတစ်အက်ဆစ် 8%) ကို အများဆုံးသွန်မှတ်ရောက်သည့်အထိ ထည့်ပါ။

3 ရေနွေးအိုးကို ထိုဒြပ်ပေါင်းရည်ဖြင့် ညသိပ်ပါ။

4 ရေနွေးအိုးကိုသွန်၍ အတွင်းပိုင်းကို သေချာဆေးကြောပါ။

5 အိုးထဲသို့ ရေအသစ်ထည့်၍ ရေကျိုချက်ပါ။

6 ရေနွေးအိုးကိုသွန်၍ ရေအသစ်ဖြင့် ထပ်မံဆေးကြောပါ။

7 ရေနွေးအိုးထဲတွင် ကြေးများရှိသေးပါက ထိုကဲ့သို့ထပ်မံလုပ်ဆောင်ပါ။

မှတ်ချက်

- သင့်တော်သော ကြေးခွံတ်ဆေးရည်ကိုလည်း အသုံးပြုနိုင်သည်။ ထိုကဲ့သို့အသုံးပြုပါက ကြေးခွံတ်ဆေးရည်၏ လမ်းညွှန်ချက်များအတိုင်း လိုက်နာပါ။

6 သိမ်းဆည်းခြင်း

မီးကြိုးကို ရေနွေးအိုးအထိုင်ရှိ ရစ်ဘီးတွင်ပတ်၍ သိမ်းပါ။

7 အစားထိုးခြင်း

ပစ္စည်း၏ ရေနွေးအိုး၊ အထိုင် သို့မဟုတ် မီးကြိုး ပျက်စီးသွားပါက အန္တရာယ်ဖြစ်ခြင်းမှ ရှောင်ကြဉ်ရန် ရေနွေးအိုး၊ အထိုင် သို့မဟုတ် မီးကြိုး ပြုပြင်ရန် သို့မဟုတ် အသစ်လဲရန် Philips က ခွင့်ပြုထားသော ဝန်ဆောင်မှုစင်တာသို့ ယူဆောင်ပါ။

8 ပြန်လည်အသုံးပြုခြင်း

သက်တမ်းကုန်နေသည့်ထုတ်ကုန်များ ပစ်ပယ်ခြင်းကို ပုံမှန်အိမ်ထွက်အမှိုက်များနှင့်အတူ လွှင့်ပစ်ခြင်းမပြုပါနှင့်။ ပြန်လည်တီထွင်အသုံးပြုရန် တရားဝင်သတ်မှတ်ထားသည့် စုရုပ်ဟောင်း လာရောက်ပေးအပ်ပါ။ ဤသို့ပြုလုပ်ခြင်းဖြင့် ပတ်ဝန်းကျင်ကို ထိန်းသိမ်းပေးရာရောက်ပါသည်။

သင့်မိုင်ဝန်း၏ လျှပ်စစ်နှင့် အီလက်ထရွန်းနစ်ပစ္စည်းများအား သီးခြားသိမ်းယူခြင်းဆိုင်ရာ စည်းမျဉ်းစည်းကမ်းများအတိုင်း လိုက်နာပါ။ နည်းမှန်လမ်းမှန်စွန့်ပစ်မှုသည် ပတ်ဝန်းကျင်နှင့် လူများနှင်းမာရေးကိုထိခိုက်စေသည့် နောက်ဆက်တွဲကိစ္စရပ်များအား ဟန့်တားပေးရာရောက်ပါသည်။

9 ပြဿနာဖြေရှင်းခြင်း

သင့်ရေနွေးအိုး ကောင်းစွာ အလုပ်မလုပ်လျှင် သို့မဟုတ် ရေနွေးတည်ခြင်း အရည်အသွေး မပြည့်မီလျှင် အောက်ပါဇယားကို ကြည့်ရှုပါ။ ပြဿနာ မဖြေရှင်းနိုင်လျှင် မိမိနိုင်ငံရှိ Philips ဝန်ဆောင်မှုစင်တာ သို့မဟုတ် သုံးစွဲသူဝန်ဆောင်မှုစင်တာသို့ သွားရောက်ပါ။

ပြဿနာ	ဖြေရှင်းနည်း
ရေမဆူမီ ရေနွေးအိုးသည် အလိုအလျောက် ခလုတ်ပိတ်သွားသည်။	ရေနွေးအိုးထဲတွင် ကြေးများရှိနေသည်။ ရေနွေးအိုးကို ကြေးခွံတ်ပါ။
	ရေနွေးအိုးထဲတွင် ရေမရှိပါ သို့မဟုတ် ရေလုံလုံလောက်လောက် မရှိ၍ ရေခမ်းသွားခြင်းမှ ကာကွယ်ခြင်းလုပ်ဆောင်ချက် ပွင့်သွားသည်။ ရေနွေးအိုးထဲသို့ ရေထပ်ထည့်ပါ။
ရေနွေးအိုး အလုပ်မလုပ်ပါ။	ပလပ်သည် မီးပလပ်ပေါက်ထဲသို့ မှန်ကန်စွာ ထိုးထားကြောင်း သေချာပါစေ။
	မီးကြိုးပျက်စီးနေခြင်း မရှိပါစေနှင့်။
	ရေနွေးအိုး ရေခမ်းခြောက်ခြင်း မရှိပါစေနှင့်။
ရေသည် အနံ့မကောင်းပါ။	"ပထမဆုံးအကြိမ် အသုံးမပြုမီ- အခန်းရှိ အဆင့် 5 နှင့် 6 ကိုလုပ်ဆောင်ပါ။ ပြဿနာဆက်လက်ရှိသေးပါက ရေနွေးအိုးထဲသို့ ရေအပြည့်နှင့် မုန့်ဖုတ်ဆိုဒါ နှစ်ဇွန်းထည့်ပါ၊ ထို့နောက် ရေနွေးကျိုး၍ အိုးကို ဆေးကြောပါ။
ရေထဲတွင် ကြေးအရှိုချိန်နေပြီး ရေသည် အနုညအနှစ်များသည်။	သင်နေထိုင်သောဒေသတွင် ရေဖြည်သတ္တုပါဝင်မှု မြင့်သည်။ ရေနွေးအိုးကို ကြေးခွံတ်ပါ။

ภาษาไทย

1 กาต้มน้ำไฟฟ้าของคุณ

ขอแสดงความยินดีที่คุณเลือกซื้อผลิตภัณฑ์ของเรา และยินดีต้อนรับสู่ Philips เพื่อให้คุณได้รับประโยชน์อย่างเต็มที่จากบริการที่ Philips มอบให้ โปรดลงทะเบียนผลิตภัณฑ์ของคุณที่ www.philips.com/welcome

2 ภาพรวม

HD9303

①	ปุ่มปลดล็อคฝาปิด	⑥	สายไฟ
②	ปากพวยกา	⑦	ด้ามจับ
③	ไฟแสดงการทำงาน	⑧	สวิตช์เปิด/ปิด
④	อุปกรณ์เชื่อมต่อฐาน	⑨	ฝาปิด
⑤	ฐาน		

HD9306

①	ปากพวยกา	⑥	สวิตช์เปิด/ปิด
②	ไฟแสดงการทำงาน	⑦	ด้ามจับ
③	อุปกรณ์เชื่อมต่อฐาน	⑧	ปุ่มปลดล็อคฝาปิด
④	ฐาน	⑨	ฝาปิด
⑤	สายไฟ		

3 ก่อนใช้งานครั้งแรก

1 ให้ลอกสติ๊กเกอร์ (ถ้ามี) ออกจากฐานหรือจากตัวเครื่องของกาต้มน้ำ

2 ควรวางฐานของกาต้มน้ำลงบนพื้นผิวที่มีความแห้ง เรียบและมั่นคง

3 ในการปรับความยาวของสายไฟ ให้พันเก็บสายไฟบางส่วนบริเวณช่องจัดเก็บสายไฟใต้ฐานเครื่อง

4 สอดสายไฟเข้าไปในช่องใดช่องหนึ่งที่บริเวณฐานนั้น

5 ล้างกาต้มน้ำด้วยน้ำสะอาด

6 เติมน้ำลงในกาต้มน้ำจนถึงขีดระดับ MAX แล้วต้มน้ำหนึ่งครั้ง

7 เทน้ำร้อนออกจากกาต้มน้ำ แล้วล้างอีกครั้งหนึ่ง

4 การใช้กาต้มน้ำ

1 กดปุ่มเปิดฝา
↳ ฝาจะเปิดขึ้นโดยอัตโนมัติ

2 เติมน้ำลงในกาในปริมาณที่ต้องการ

3 ปิดฝาให้สนิท

4 วางกาต้มน้ำลงบนฐานและเสียบปลั๊กไฟเข้ากับต้าวับบนผนัง

5 สำหรับรุ่น HD9303 ให้ตั้งสวิตช์เปิด/ปิดไปที่ "I" เพื่อเปิดกาต้มน้ำ สำหรับรุ่น HD9306 ให้ดันสวิตช์เปิด/ปิดลงมาด้านล่างเพื่อดำเนินการดังกล่าว
↳ สัญญาณไฟสว่างขึ้นเมื่อเปิดการทำงาน
↳ กาต้มน้ำเริ่มร้อน

6 เมื่อน้ำเดือด กาต้มน้ำจะปิดการทำงานโดยอัตโนมัติ
↳ สัญญาณไฟแสดงการเปิดเครื่องจะดับลงโดยอัตโนมัติ

หมายเหตุ

- ตรวจสอบให้แน่ใจว่าได้ปิดฝาสนิทแล้ว เพื่อป้องกันกาต้มน้ำแห้ง

5 การทำความสะอาดและการขจัดคราบตะกรัน

หมายเหตุ

- ห้ามใช้แผ่นใย อุปกรณ์ที่มีความคม หรือของเหลวที่มีฤทธิ์รุนแรง เช่น น้ำมัน หรืออะซีโทนในการทำความสะอาดกาต้มน้ำ
- ห้ามจุ่มกาต้มน้ำหรือฐานลงในน้ำเป็นอันขาด

การทำความสะอาดกาต้มน้ำ

1 ถอดปลั๊กกาต้มน้ำออกและรอให้เครื่องเย็นลง

2 ทำความสะอาดผิวด้านนอกของกาต้มน้ำด้วยผ้าเนื้อนุ่มชุบน้ำอุ่นผสมสารทำความสะอาดเล็กน้อยแล้วบิดพอหมาด

การขจัดคราบตะกรัน

การขจัดคราบตะกรันอย่างสม่ำเสมอจะช่วยยืดอายุการใช้งานของกาต้มน้ำได้ กรณีที่ใช้งานปกติ (ไม่เกิน 5 ครั้งต่อวัน) ให้ปฏิบัติตามคำแนะนำสำหรับความถี่ในการกำจัดคราบตะกรัน ดังต่อไปนี้

- ทำความสะอาดทุกๆ 3 เดือนสำหรับบริเวณที่น้ำประปามีความกระด้างน้อย (ไม่เกิน 18 dH)
- ทำความสะอาดทุกเดือนสำหรับบริเวณที่น้ำประปามีความกระด้างพอสมควร (มากกว่า 18 dH)

1 เติมน้ำลงในกาจนถึง 3 ใน 4 ส่วนของระดับสูงสุด แล้วต้มให้เดือด

2 หลังจากปิดสวิตช์กาต้มน้ำ เติมน้ำส้มสายชู (ที่มีกรดอะเซติก 8%) ตามลงไปจนถึงระดับน้ำสูงสุด

3 ทั้งสารละลายนี้ค้างคืนไว้ในกาต้มน้ำ

4 เทน้ำออกจากกาต้มน้ำให้หมดและล้างด้วยน้ำในให้สะอาด

5 เติมน้ำเปล่าลงในกา แล้วต้มให้เดือด

6 เทน้ำออกให้หมด และล้างด้วยน้ำเปล่าอีกครั้ง

7 หากยังมีคราบตะกรันหลงเหลืออยู่ในกาต้มน้ำ ให้ทำตามขั้นตอนนี้อีกครั้ง

หมายเหตุ

- คุณอาจใช้น้ำยาขจัดคราบตะกรันก็ได้ ในกรณีดังกล่าว ให้ทำตามคำแนะนำของน้ำยาขจัดคราบตะกรัน

6 การจัดเก็บ

จัดเก็บสายไฟของเครื่องโดยพันรอบหลอดเก็บสายที่อยู่บริเวณฐานของกาต้มน้ำ

7 การเปลี่ยนอะไหล่

หากกาต้มน้ำ ส่วนฐาน หรือสายไฟของเครื่องชำรุด ให้นำกาต้มน้ำ ส่วนฐาน หรือสายไฟของเครื่องไปซ่อมหรือเปลี่ยนใหม่ที่ศูนย์บริการที่ได้รับอนุญาตจาก Philips เพื่อป้องกันการเกิดอันตราย

8 การรีไซเคิล

ห้ามทิ้งผลิตภัณฑ์นี้รวมกับขยะในครัวเรือนทั่วไปเมื่อเครื่องหมดอายุการใช้งานแล้ว แต่ควรนำไปทิ้งที่จุดรวบรวมขยะเพื่อการนำกลับไปใช้ใหม่ เพื่อช่วยรักษาสิ่งแวดล้อม

ปฏิบัติตามกฎระเบียบของประเทศของคุณสำหรับการแยกเก็บผลิตภัณฑ์ไฟฟ้าและอิเล็กทรอนิกส์ การกำจัดอย่างถูกต้องช่วยป้องกันผลสืบเนื่องทางลบที่อาจเกิดขึ้นกับสิ่งแวดล้อมและสุขภาพของมนุษย์

9 วิธีแก้ไขปัญหา

หากกาต้มน้ำทำงานผิดปกติ หรือประสิทธิภาพการทำงานไม่ดีพอ ให้ดูที่ตารางด้านล่างนี้ หากคุณไม่สามารถแก้ไขปัญหาได้ ให้ติดต่อศูนย์บริการหรือศูนย์ดูแลลูกค้าของ Philips ในประเทศของคุณ

ปัญหา	การแก้ปัญหา
กาต้มน้ำปิดการทำงานโดยอัตโนมัติก่อนน้ำเดือด	พบตะกรันบางส่วนในกาต้มน้ำ ขจัดคราบตะกรันในกาต้มน้ำ
	ไม่มีน้ำหรือมีน้ำอยู่ไม่เพียงพอภายในกา และเครื่องเปิดใช้ระบบป้องกันกาต้มน้ำแห้ง เติมน้ำเพิ่มลงในกา
กาต้มน้ำไม่ทำงาน	ตรวจสอบให้แน่ใจว่าเสียบปลั๊กเข้ากับช่องเสียบปลั๊กไฟอย่างถูกต้องแล้ว
	ตรวจดูว่าสายไฟไม่ได้รำรุด
	ตรวจดูว่ากาต้มไม่ได้ต้มน้ำจนเดือดแห้ง
มีกลิ่นที่ไม่พึงประสงค์ในน้ำ	ทำตามขั้นตอนที่ 5 และ 6 ในส่วน "ก่อนใช้งานครั้งแรก" หากยังเกิดปัญหาดังกล่าวอยู่ ให้เติมน้ำจนถึงระดับสูงสุด และเทเบอคิ้งโซดาสองช้อนลงในกาต้มน้ำ ต้มน้ำจนเดือด แล้วล้างทำความสะอาดกา
มีตะกรันในน้ำและน้ำขุ่น	น้ำในพื้นที่ที่คุณอาศัยอยู่มีความกระด้างสูง ขจัดคราบตะกรันในกาต้มน้ำ

Tiếng Việt

1 Bình đun điện

Chúc mừng đơn đặt hàng của bạn và chào mừng bạn đến với Philips! Để có được lợi ích đầy đủ từ sự hỗ trợ do Philips cung cấp, hãy đăng ký sản phẩm tại www.philips.com/welcome.

2 Tổng quan

HD9303

①	Nút mở nắp	⑥	Dây điện
②	Vòi	⑦	Tay cầm
③	Chỉ báo nguồn	⑧	Nút ON/OFF (bật/tắt)
④	Đầu nối chân đế	⑨	Nắp
⑤	Đế		

HD9306

①	Vòi	⑥	Nút ON/OFF (bật/tắt)
②	Chỉ báo nguồn	⑦	Tay cầm
③	Đầu nối chân đế	⑧	Nút mở nắp
④	Đế	⑨	Nắp
⑤	Dây điện		

3 Trước khi sử dụng lần đầu

1 Bóc hết nhãn dán, nếu có, ra khỏi chân đế hay bình đun nước.

2 Đặt chân đế trên một bề mặt khô ráo, vững chắc và bằng phẳng.

3 Để điều chỉnh chiều dài dây điện, quấn một phần dây quanh nơi bảo quản dây điện ở đáy chân đế.

4 Luồn dây điện qua một trong các khe trong đế.

5 Súc rửa bình đun bằng nước.

6 Đổ nước vào bình đun lên đến chỉ báo mực nước tối đa (MAX) và đun sôi nước một lần.

7 Rót hết nước nóng ra và súc rửa bình đun nước thêm lần nữa.

4 Sử dụng bình đun

1 Nhấn nút mở nắp.
↳ Nắp mở ra tự động.

2 Đổ lượng nước mong muốn vào bình đun.

3 Đóng thật kín nắp.

4 Đặt bình đun lên chân đế và cắm phích cắm vào ổ điện.

5 Với HD9303, chuyển công tắc ON/OFF (bật/tắt) sang vị trí "I" để bật bình đun; với HD9306, nhấn nút ON/OFF xuống để bật bình đun.
↳ Đèn nguồn sẽ sáng.
↳ Bình đun nước sẽ bắt đầu nóng lên.

6 Bình đun sẽ tắt tự động khi nước sôi.
↳ Đèn nguồn sẽ tắt tự động.

Ghi chú

- Đảm bảo rằng nắp được đóng chặt để tránh không để bình sôi khô.

5 Làm sạch và tẩy cặn

Ghi chú

- Không sử dụng miếng tẩy rửa, chất tẩy rửa có tính ăn mòn hoặc những chất lỏng mạnh như lá xăng hoặc axêtôn để lau chùi bình đun.
- Không nhúng bình đun hay chân đế của bình đun vào trong nước.

Làm sạch bình đun

1 Rút phích cắm điện của bình đun và để bình đun nguội xuống.

2 Dùng một miếng vải mềm có thấm nước ấm và một chút chất làm sạch nhẹ để lau chùi bên ngoài bình đun.

Tẩy cặn bình đun

Thường xuyên tẩy cặn sẽ kéo dài tuổi thọ của bình đun.
Trong trường hợp sử dụng thông thường (tối đa 5 lần mỗi ngày) nên tẩy cặn theo tần xuất sau đây:

- 3 tháng một lần đối với những vùng có nước mềm (tối đa 18dH).
- Mỗi tháng một lần đối với những vùng có nước cứng (cao hơn 18dH).

1 Đổ nước vào trong bình lên đến ba phần tư mực nước tối đa và đun sôi nước.

2 Sau khi bình đun nước tự động tắt, cho thêm dấm trắng (8% axit axetic) vào bình đến mực nước tối đa.

3 Để dung dịch trong bình đun nước qua đêm.

4 Đổ nước trong bình ra và súc rửa bên trong thật sạch.

5 Đổ nước sạch vào trong bình và đun sôi nước.

6 Đổ nước trong bình ra và súc rửa bằng nước sạch một lần nữa.

7 Lặp lại quá trình này nếu vẫn còn cặn bám trong bình.

Ghi chú

- Bạn cũng có thể sử dụng chất khử cặn thích hợp.Trong trường hợp này, hãy thực hiện theo hướng dẫn ghi trên chất khử cặn.

6 Bảo quản

Bảo quản dây điện bằng cách cuốn dây quanh cuộn tại chân đế của bình đun.

7 Thay thế phụ kiện

Nếu bình, chân đế hay dây điện của thiết bị bị hư hỏng, hãy mang bình đun, chân đế hay dây điện đến trung tâm dịch vụ do Philips ủy quyền để sửa chữa hoặc thay thế để tránh gặp nguy hiểm.

8 Tái chế

Không vứt sản phẩm cùng chung với rác thải gia đình thông thường khi ngừng sử dụng nó, mà hãy đem sản phẩm đến điểm thu gom chính thức để tái chế. Làm như vậy sẽ giúp bảo vệ môi trường.
Làm theo các quy định tại quốc gia của bạn đối với việc thu gom riêng các sản phẩm điện và điện tử.Việc vứt bỏ đúng cách sẽ giúp phòng tránh các hậu quả xấu cho môi trường và sức khỏe con người.

9 Xử lý sự cố

Nếu bình đun hoạt động không bình thường hoặc chất lượng bình đun không tốt, hãy tham khảo bảng sau đây. Nếu bạn không thể giải quyết được vấn đề, hãy liên hệ với trung tâm dịch vụ hoặc Trung tâm Chăm sóc Khách hàng của Philips tại nước bạn.

Sự cố	Giải pháp
Bình tự động tắt trước khi nước sôi.	Có cặn bám trong bình đun.Tẩy cặn bình đun.
	Không có nước hoặc không đủ nước trong bình đun và chức năng bảo vệ chống sôi khô được kích hoạt.Thêm nước vào bình đun.
Bình đun không hoạt động.	Đảm bảo rằng phích cắm đã được cắm chặt vào ổ điện.
	Đảm bảo rằng dây điện không bị hư hỏng.
	Đảm bảo rằng bình đun không bị sôi khô.
Nước có mùi khó chịu.	Thực hiện theo các bước 5 và 6 trong mục "Trước khi sử dụng lần đầu". Nếu vẫn để vẫn còn, thêm nước đến mức tối đa và cho hai thìa muối nấu ăn vào bình đun, sau đó đun sôi nước và xúc rửa bình đun.
Có một chút cặn trong nước và nước bị đục.	Độ cứng của nước cao tại khu vực bạn sống. Tẩy cặn bình đun.

简体中文

1 您的电水壶

欢迎购买并使用飞利浦产品！为了您能充分享受飞利浦提供的支持，请在www.philips.com/welcome 上注册您的产品。

2 概述

HD9303

①	壶盖打开键	⑥	电源线
②	壶嘴	⑦	手柄
③	电源指示灯	⑧	开/关按钮
④	底座连接器	⑨	壶盖
⑤	底座		

HD9306

①	壶嘴	⑥	开/关按钮
②	电源指示灯	⑦	手柄
③	底座连接器	⑧	壶盖打开键
④	底座	⑨	壶盖
⑤	电源线		

3 首次使用之前

1 撕去底座或水壶上的所有标签（如果有）。

2 将底座放在一个干燥、平稳的表面上。

3 要调整电源线的长度，请将部分电源线缠绕在底座底部的电源线存储装置上。

4 将电源线穿过底座的其中一个槽中。

5 用水清洁电水壶。

6 将水满到 MAX（最高）水位线的位置，然后将水烧开一次。

7 将热水倒出，然后再清洁一次电水壶。

4 使用电水壶

1 按下壶盖打开钮。
↳ 壶盖将自动打开。

2 给电水壶注入所需水量。

3 请盖好盖子。

4 将电水壶放到底座上，然后将插头插入电源插座。

5 对于HD9303，将开关设置为“I”可打开水壶电源；对于HD9306，向下按开/关按钮可打开电水壶电源。
↳ 电源指示灯亮起。
↳ 水壶开始加热。

6 电水壶会在水煮沸时自动关闭。
↳ 电源指示灯会自动熄灭。

注

· 确保壶盖已盖好，以防止壶烧干。

5 清洁与除垢

注

· 切勿使用钢丝绒、研磨性清洁剂或腐蚀性液体（例如汽油或丙酮）来清洁电水壶。
· 切勿将水壶或底座浸入水中。

清洁电水壶

1 拔下电水壶的电源插头，等待其冷却。

2 用蘸有温水和无害清洁剂的软布擦拭壶的外表面。

为电水壶除垢

定期除垢可延长电水壶的使用寿命。
在正常使用的情况下（一天使用 5 次），建议按以下频率去除水垢：

- 在软水（最高 18dH）地区，每三个月一次。
- 在硬水（大于 18dH）地区，每月一次。

1 往壶中注水，满到最高水位的 3/4，将水烧开。

2 切断电水壶电源后，加入白醋（醋酸度为 8%），加至最高水位线。

3 让溶剂留在水壶中一整夜。

4 倒出溶剂，用清水彻底冲洗水壶内部。

5 往水壶内注入清水，然后烧开。

6 倒空壶中的脏水，用清水再次冲洗水壶内部。

7 如果水壶中还有水垢，可重复此步骤。

注

· 您也可以使用适当的除水垢剂。在这种情况下，应按照除垢剂的说明进行操作。

6 存储

将电源线缠绕在电水壶底座中的卷轴上进行存放。

7 更换

如果电水壶、底座或产品电源线损坏，应将电水壶、底座或电源线送至飞利浦授权的服务中心进行修理或更换，以免发生危险。

8 回收

弃置产品时，请不要将它与一般生活垃圾一同丢弃，应将其交给官方指定的回收中心。这样做有利于环保。
请遵循您所在国家/地区的电器及电子产品分类回收规定。 正确弃置产品有助于避免对环境和人类健康造成负面影响。

9 故障种类和处理方法

如果电水壶工作不正常或质量有缺陷，请查询下表。如果无法解决问题，则请联系您所在国家/地区的飞利浦服务中心或客户服务中心。

问题	解决方法
电水壶会在水煮沸前自动关闭。	电水壶中有水垢。为电水壶除垢。
	电水壶中没有水或水量不足，防干烧保护功能已启动。向电水壶中加入更多的水。
电水壶无法工作。	确保插头已正确连接到电源插座。
	确保电源线未损坏。
	确保电水壶未烧干。
水中有难闻的气味。	按照“首次使用之前”部分中的步骤 5 和 6 进行操作。如果问题仍然存在，请加水至最高水位，并向电水壶中倒入 2 匙小苏打，然后将水烧开并冲洗电水壶。
水中有一些水垢，将水变浑浊了。	您居住区域的水硬度较高。为电水壶除垢。